Բ-Գ ՑԱՆԿԱՊԱՏԻ ՀԱՏՎԱԾ

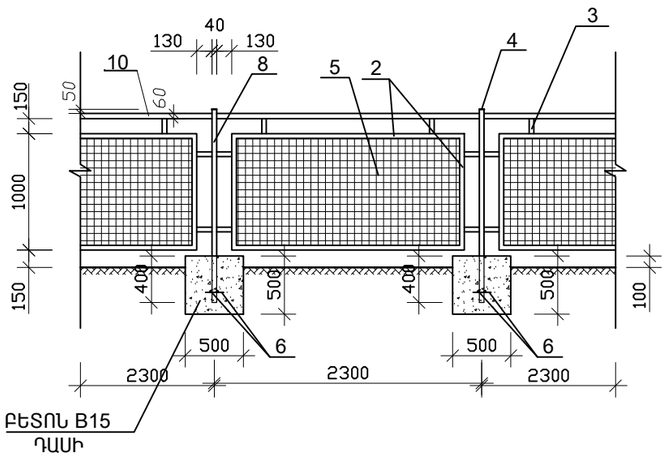

Գ-Դ ՑԱՆԿԱՊԱՏԻ ՀԱՏՎԱԾ

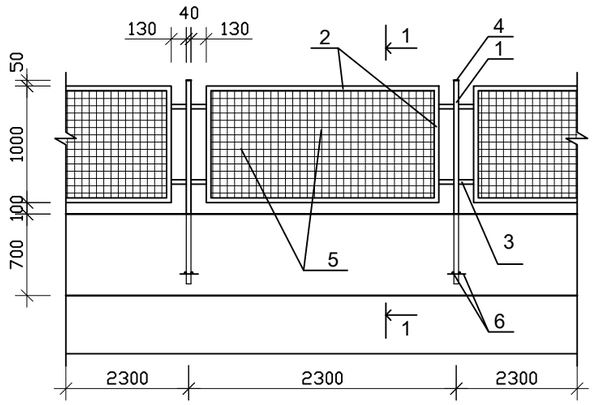

ԿՏՐՎԱԾՔ 1 - 1

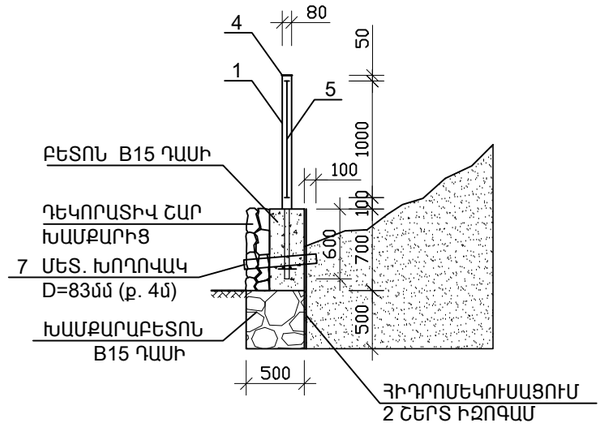

ԴՌ-2

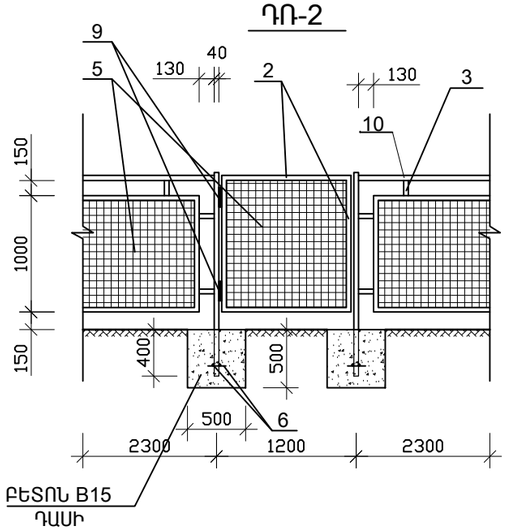

Հ	ԱՆՎԱՆՈՒՄԸ		ՔԱՆ.	ՔԱՇ.	ԾԱՆՈԹ.
	ՄԵՏԱՂԱԿԱՆ ՑԱՆԿԱՊԱՏ 2		1	կգ.	կգ.
1	▭ 60x40x3	L=1750	24	7.35	176.4
2	∟ 45x4	∑L=138.0մ	-	377.0	
3	□ 40x40x3.0	L=130	92	0.43	40.0
4	— 40x3	L=60	24	0.1	2.4
5	Դրոբ ցանց 40x40մմ	Φ3.0մմ	-	46.0մ^2	
6	Φ12A500C	L=250	92	0.232	21.2
7	○ 83x3	L=630	13	3.8	49.4
	ՄԵՏԱՂԱԿԱՆ ՑԱՆԿԱՊԱՏ 3				
2	∟ 45x4	∑L=150.0	-	410.0	
3	□ 40x40x3.0	L=130	100	0.43	43.0
4	— 40x3	L=40	25	0.1	2.5
5	Դրոբ ցանց 40x40մմ	Φ3.0մմ	-	50մ^2	
6	Φ12A500C	L=250	100	0.232	23.0
7	□ 40x40x3.0	L=150	50	0.5	25.0
8	▭ 60x40x3	L=1750	26	7.35	191.1
10	▭ 60x40x3	L=2260	25	9.7	242.5
	ՄԵՏԱՂԱԿԱՆ ՑԱՆԿԱՊԱՏ 4				
1	▭ 60x40x3	L=1750	27	7.35	198.5
2	∟ 45x4	∑L=160մ	-	437.0	
3	□ 40x40x3.0	L=130	104	0.43	44.8
4	— 40x3	L=80	27	0.1	2.7
5	Դրոբ ցանց 40x40մմ	Φ3.0մմ	-	54.0մ^2	
6	Φ12A500C	L=250	108	0.222	24.0
7	○ 83x3	L=630	15	3.78	56.7
	ԴՌՆԱԿ ԴՌ-2		1		
2	∟ 45x4	∑L=4.3մ	-	12.0	
5	Դրոբ ցանց 40x40մմ	Φ3.0մմ	-	1.83մ^2	
9	ԾԽՆԻ Φ42		2		

ՀԻՄՔԵՐԻ ՓՈՐՈՒՄ ՁԵՌՔՈՎ III ԿԱՐԳԻ ԳՐՈՒՆՏՈՒՄ - 71.0մ^3
ԿԵՏԱՅԻՆ ՀԻՄՔԵՐ B15 ԴԱՍԻ ԲԵՏՈՆԻՑ - 3.6մ^3
ԺԱՊԱՎԵՆԱՅԻՆ ՀԻՄՔԵՐ B10 ԴԱՍԻ ԽԱՄՔԱՐԱԲԵՏՈՆԻՑ - 27.0մ^3
ԲԵՏՈՆԵ ՊԱՏ B15 ԴԱՍԻ ԲԵՏՈՆԻՑ - 24.7մ^3
ԴԵԿՈՐԱՏԻՎ ՇԱՐ ԽԱՄՔԱՐԻՑ b=200մմ - 82.6մ^2
ՀԻԴՐՈՄԵԿՈՒՍԱՑՈՒՄ, 2 ՇԵՐՏ ՏԱՔ ԲԻՏՈՒՄԱՅԻՆ ՄԱՇԻԿՈՎ - 110.0մ^2

ՏՆՕՐԵՆ	Մ.ՀՈՒՄՆՅԱՆ		<<TTV-01>> ԱԶԱՏԱՄՈՒՏ ԳՅՈՒՂԻ ՄԱՆԿԱՊԱՐՏԵԶԻ ՄԵԿ ՄԱՄՆԱՇԵՆՔԻ ՎԵՐԱԿԱՌՈՒՑՈՒՄ		
ՆԳՃ	Ն.ՍՏԵՓԱՆՅԱՆ				
ՆԱԽԱԳԾԵՑ	Ն. ՆՇԱՆՅԱՆ		ՃԱՐՏԱՐԱՊԵՏԱՇԻՆԱՐԱՐԱԿԱՆ ՄԱՍ	ՓՈՒԼ	ԹԵՐԹ	ԹԵՐԹԵՐ
ՍՏՈՒԳԵՑ	Ն.ՍՏԵՓԱՆՅԱՆ			ԱՆ	ՃՇ-6	69
			ՑԱՆԿԱՊԱՏԻ ՖՐԱԳՄԵՆՏՆԵՐ: ՄԱՄՆԱԳԻՐ:	«ՄԱՌԱ ԵՎ ԴՈՒՍՏՐԵՐ» ՍՊԸ	